CIRCOLATORI PER ACQUA CALDA SANITARIA

OPS 20-4SN-130

Codice 4CI0080C • Attacchi 1″ • Interasse 130 mm

ATTACCHI FILETTATI
1″

INTERASSE DI INSTALLAZIONE
130 mm

MATERIALE DEL CORPO
Acciaio Inox

PESO
2,3 kg



Fotografia della famiglia OPS

Descrizione e impiego

Circolatore singolo a rotore bagnato con motore asincrono autoprotetto per il ricircolo di acqua calda sanitaria in impianti residenziali e commerciali. Tre velocità selezionabili e attacchi filettati.

Caratteristiche tecniche

Parametro	Valore
Alimentazione	Monofase 1~230 V · 50/60 Hz
Assorbimento massimo	100 W
Pressione massima di esercizio	PN10 · 10 bar · 1.000 kPa
Temperatura del fluido	Da +2 °C a +65 °C
Grado di protezione / isolamento	IP44 / classe H
Diametro nominale raccordo	DN 20
Girante / albero	Composito (tecnopolimero) / acciaio inox
Regolazione	Selettore a 3 posizioni

One Pump S.r.l.
Sede Legale: Via Tosarelli 67, 40055 CASTENASO (BO)
Sede Operativa: Via P. Matteucci 4, 40057 GRANAROLO DELL'EMILIA (BO)
Tel.: +39 051 19616352 | Fax.: +39 051 531129
info@onepump.it | www.onepump.it

Edizione 08.10.2026

CIRCOLATORI PER ACQUA CALDA SANITARIA

Curve e prestazioni

Codice 4CI0080C • Attacchi 1″ • Interasse 130 mm

Caratteristiche idrauliche

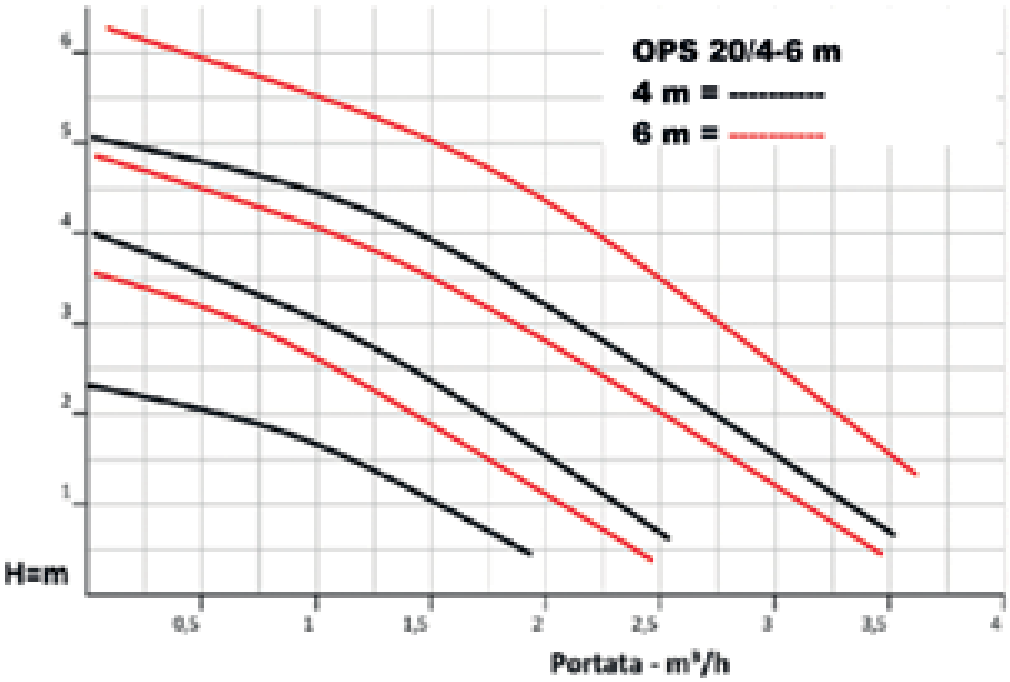

Questo modello: utilizzare le curve nere (taglia 4), una per ciascuna velocità. Campo d’impiego della serie OPS: **0,5–3,5 m³/h**.

Valori tabellati di portata e prevalenza

Q (m³/h)	0	0,5	1	1,5	2	2,5	3	3,5
H (m)	5	4,8	4,5	3,9	3,2	2,5	1,5	0,7

Scelta del punto di lavoro

Selezionare il punto in cui la portata di ricircolo richiesta incontra la prevalenza necessaria a vincere le perdite di carico del circuito. Portata massima e prevalenza massima sono estremi distinti della curva.

Nel ricircolo pressurizzato l’altezza dell’edificio non si somma alle perdite di carico come prevalenza geodetica. Considerare anche la resistenza della valvola di non ritorno e il bilanciamento dei rami.

One Pump S.r.l.
Sede Legale: Via Tosarelli 67, 40055 CASTENASO (BO)
Sede Operativa: Via P. Matteucci 4, 40057 GRANAROLO DELL’EMILIA (BO)
Tel.: +39 051 19616352 | Fax.: +39 051 531129
info@onepump.it | www.onepump.it

Edizione 08.10.2026

CIRCOLATORI PER ACQUA CALDA SANITARIA

Dimensioni e condizioni d’uso

Codice 4CI0080C • Attacchi 1″ • Interasse 130 mm

Disegno dimensionale — quote in mm

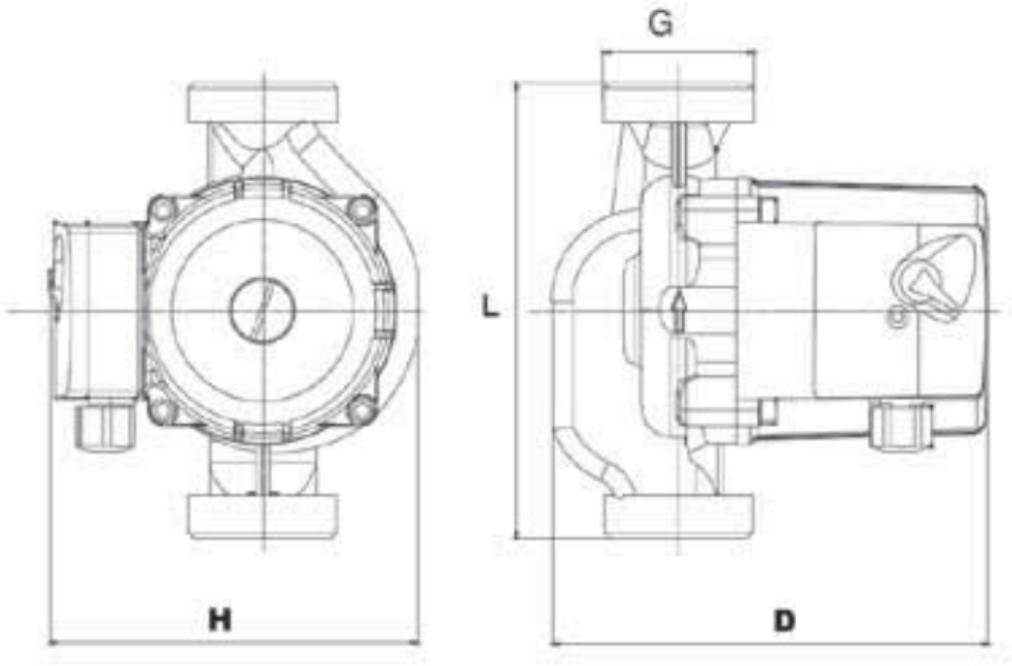

Quote della variante 4CI0080C

Quota	Descrizione	Valore
G	Attacchi della variante	1″
Interasse	Distanza di installazione	130 mm
L / D	Quote del corpo base	139 / 137 mm
H / H1	Quote del corpo base	133 / 109,3 mm

L = 139 mm è la quota del corpo indicata nel disegno. L’interasse di installazione della variante è riportato separatamente.

Fluido e limiti d’impiego
Acqua calda sanitaria pulita, non viscosa e chimicamente neutra, priva di solidi e sostanze minerali in sospensione. Durezza massima **20 °dH (3,57 mmol/l)**. Temperatura **+2…+65 °C**; a **+65 °C** permanenza limitata a **2 ore**.

One Pump S.r.l.
Sede Legale: Via Tosarelli 67, 40055 CASTENASO (BO)
Sede Operativa: Via P. Matteucci 4, 40057 GRANAROLO DELL’EMILIA (BO)
Tel.: +39 051 19616352 | Fax.: +39 051 531129
info@onepump.it | www.onepump.it

CIRCOLATORI PER ACQUA CALDA SANITARIA

Installazione, uso e manutenzione

Codice 4CI0080C • Attacchi 1″ • Interasse 130 mm

Installazione e avviamento

1. Preparare il circuito. Installare sul ritorno del ricircolo ACS, in posizione accessibile, aerata e protetta dal gelo. Lavare le tubazioni e predisporre valvole di intercettazione a monte e a valle.

2. Montare il circolatore. Rispettare la freccia di flusso e mantenere l’albero motore orizzontale. Le tubazioni non devono sollecitare i raccordi. La valvola di non ritorno deve essere compatibile con la prevalenza disponibile.

3. Collegare l’alimentazione. Far eseguire il collegamento monofase 230 V da personale qualificato, con alimentazione disinserita. Tenere cavi, morsettiera e comandi al riparo da acqua e calore.

4. Riempire e avviare. Aprire le valvole, riempire e sfiatare il circuito, quindi controllare la tenuta e la circolazione. Non avviare a secco. Coibentare il corpo lasciando liberi motore, parti elettriche e comandi.

Configurazione e regolazione

Impostare una delle tre velocità con il selettore, a pompa disalimentata. Scegliere la velocità più bassa che garantisce la portata necessaria; dopo l’avvio controllare il ricircolo e bilanciare i rami.



Controlli e manutenzione

Controllare periodicamente perdite, rumori, cavi e raccordi. Prima di intervenire togliere tensione, impedire il riavvio, lasciare raffreddare e isolare la pompa. Smontaggi e riparazioni spettano a personale qualificato. Dopo un fermo prolungato ripetere riempimento, sfiato e controllo del ricircolo.

Anomalie e rimedi

Anomalia	Controlli e rimedio
Mancato avvio	Verificare alimentazione e protezioni elettriche; richiedere l’intervento di un elettricista.
Ricircolo insufficiente	Sfiatare; verificare valvole, ritegno e ostruzioni. Controllare la regolazione e il bilanciamento.
Rumore anomalo	Verificare presenza d’acqua, aria e depositi. Controllare la velocità; se persiste, richiedere assistenza.

One Pump S.r.l.
Sede Legale: Via Tosarelli 67, 40055 CASTENASO (BO)
Sede Operativa: Via P. Matteucci 4, 40057 GRANAROLO DELL’EMILIA (BO)
Tel.: +39 051 19616352 | Fax.: +39 051 531129
info@onepump.it | www.onepump.it

CIRCOLATORI PER ACQUA CALDA SANITARIA

OPS 20-4SN-130

Codice 4CI0081C • Attacchi 1¼″ • Interasse 150 mm

ATTACCHI FILETTATI
1¼″

INTERASSE DI INSTALLAZIONE
150 mm

MATERIALE DEL CORPO
Acciaio Inox

PESO
2,5 kg



Fotografia della famiglia OPS

Descrizione e impiego

Circolatore singolo a rotore bagnato con motore asincrono autoprotetto per il ricircolo di acqua calda sanitaria in impianti residenziali e commerciali. Tre velocità selezionabili e attacchi filettati.

Versione con prolunga: interasse 150 mm, attacchi 1¼″.

Caratteristiche tecniche

Parametro	Valore
Alimentazione	Monofase 1~230 V · 50/60 Hz
Assorbimento massimo	100 W
Pressione massima di esercizio	PN10 · 10 bar · 1.000 kPa
Temperatura del fluido	Da +2 °C a +65 °C
Grado di protezione / isolamento	IP44 / classe H
Diametro nominale raccordo	DN 20
Girante / albero	Composito (tecnopolimero) / acciaio inox
Regolazione	Selettore a 3 posizioni

One Pump S.r.l.
Sede Legale: Via Tosarelli 67, 40055 CASTENASO (BO)
Sede Operativa: Via P. Matteucci 4, 40057 GRANAROLO DELL'EMILIA (BO)
Tel.: +39 051 19616352 | Fax.: +39 051 531129
info@onepump.it | www.onepump.it

Edizione 08.10.2026

CIRCOLATORI PER ACQUA CALDA SANITARIA

Curve e prestazioni

Codice 4CI0081C • Attacchi 1¼″ • Interasse 150 mm

Caratteristiche idrauliche

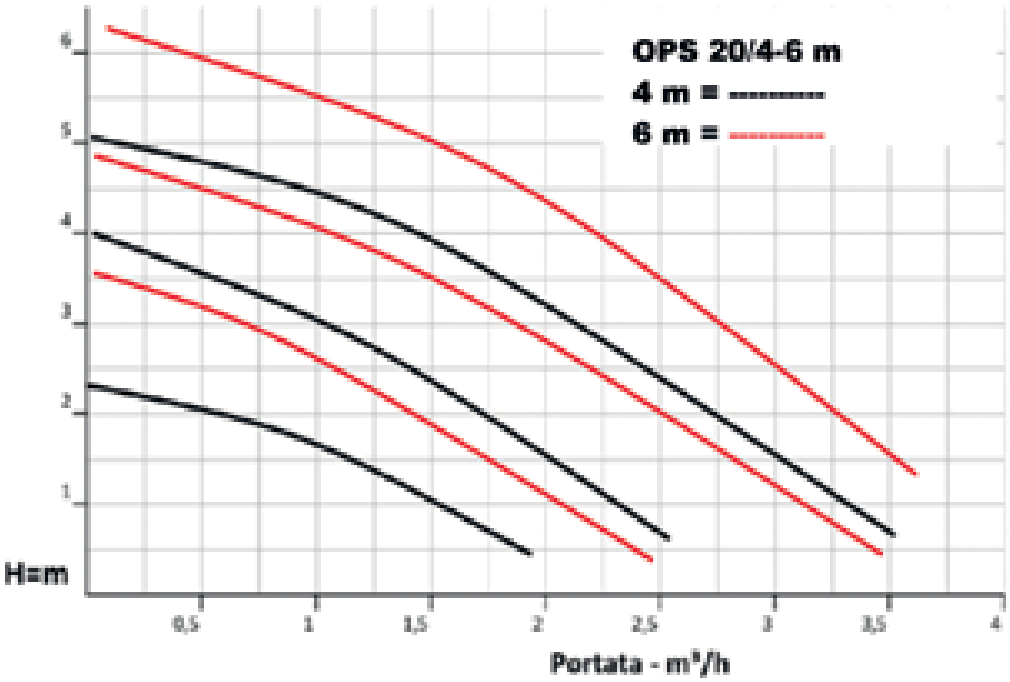

Questo modello: utilizzare le curve nere (taglia 4), una per ciascuna velocità. Campo d’impiego della serie OPS: **0,5–3,5 m³/h**.

Valori tabellati di portata e prevalenza

Q (m³/h)	0	0,5	1	1,5	2	2,5	3	3,5
H (m)	5	4,8	4,5	3,9	3,2	2,5	1,5	0,7

Scelta del punto di lavoro

Selezionare il punto in cui la portata di ricircolo richiesta incontra la prevalenza necessaria a vincere le perdite di carico del circuito. Portata massima e prevalenza massima sono estremi distinti della curva.

Nel ricircolo pressurizzato l’altezza dell’edificio non si somma alle perdite di carico come prevalenza geodetica. Considerare anche la resistenza della valvola di non ritorno e il bilanciamento dei rami.

One Pump S.r.l.
Sede Legale: Via Tosarelli 67, 40055 CASTENASO (BO)
Sede Operativa: Via P. Matteucci 4, 40057 GRANAROLO DELL’EMILIA (BO)
Tel.: +39 051 19616352 | Fax.: +39 051 531129
info@onepump.it | www.onepump.it

Edizione 08.10.2026

CIRCOLATORI PER ACQUA CALDA SANITARIA

Dimensioni e condizioni d’uso

Codice 4CI0081C • Attacchi 1¼″ • Interasse 150 mm

Disegno dimensionale — quote in mm

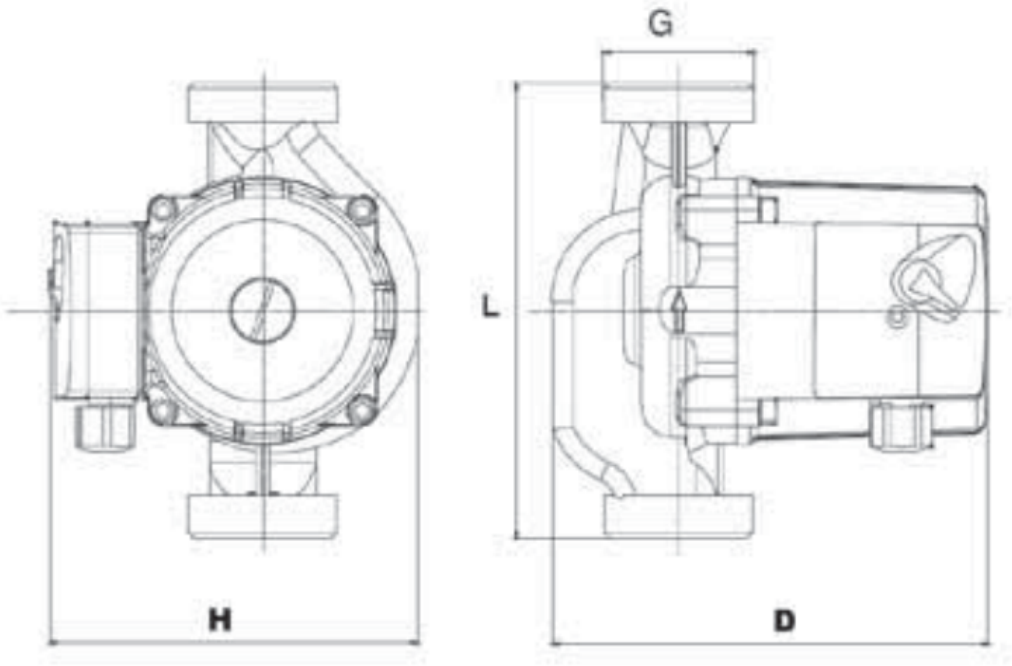

Quote della variante 4CI0081C

Quota	Descrizione	Valore
G	Attacchi della variante	1¼″
Interasse	Distanza di installazione	150 mm
L / D	Quote del corpo base	139 / 137 mm
H / H1	Quote del corpo base	133 / 109,3 mm

L = 139 mm è la quota del corpo indicata nel disegno. L’interasse di installazione della variante è riportato separatamente. Le quote del disegno si riferiscono al corpo base; la prolunga porta l’interasse a 150 mm.

Fluido e limiti d’impiego
Acqua calda sanitaria pulita, non viscosa e chimicamente neutra, priva di solidi e sostanze minerali in sospensione. Durezza massima **20 °dH (3,57 mmol/l)**. Temperatura **+2…+65 °C**; a **+65 °C** permanenza limitata a **2 ore**.

One Pump S.r.l.
Sede Legale: Via Tosarelli 67, 40055 CASTENASO (BO)
Sede Operativa: Via P. Matteucci 4, 40057 GRANAROLO DELL’EMILIA (BO)
Tel.: +39 051 19616352 | Fax.: +39 051 531129
info@onepump.it | www.onepump.it

CIRCOLATORI PER ACQUA CALDA SANITARIA

Installazione, uso e manutenzione

Codice 4CI0081C • Attacchi 1¼″ • Interasse 150 mm

Installazione e avviamento

1. Preparare il circuito. Installare sul ritorno del ricircolo ACS, in posizione accessibile, aerata e protetta dal gelo. Lavare le tubazioni e predisporre valvole di intercettazione a monte e a valle.

2. Montare il circolatore. Rispettare la freccia di flusso e mantenere l'albero motore orizzontale. Le tubazioni non devono sollecitare i raccordi. La valvola di non ritorno deve essere compatibile con la prevalenza disponibile.

3. Collegare l'alimentazione. Far eseguire il collegamento monofase 230 V da personale qualificato, con alimentazione disinserita. Tenere cavi, morsettiera e comandi al riparo da acqua e calore.

4. Riempire e avviare. Aprire le valvole, riempire e sfiatare il circuito, quindi controllare la tenuta e la circolazione. Non avviare a secco. Coibentare il corpo lasciando liberi motore, parti elettriche e comandi.

Configurazione e regolazione

Impostare una delle tre velocità con il selettore, a pompa disalimentata. Scegliere la velocità più bassa che garantisce la portata necessaria; dopo l'avvio controllare il ricircolo e bilanciare i rami.



Controlli e manutenzione

Controllare periodicamente perdite, rumori, cavi e raccordi. Prima di intervenire togliere tensione, impedire il riavvio, lasciare raffreddare e isolare la pompa. Smontaggi e riparazioni spettano a personale qualificato. Dopo un fermo prolungato ripetere riempimento, sfiato e controllo del ricircolo.

Anomalie e rimedi

Anomalia	Controlli e rimedio
Mancato avvio	Verificare alimentazione e protezioni elettriche; richiedere l'intervento di un elettricista.
Ricircolo insufficiente	Sfiatare; verificare valvole, ritegno e ostruzioni. Controllare la regolazione e il bilanciamento.
Rumore anomalo	Verificare presenza d'acqua, aria e depositi. Controllare la velocità; se persiste, richiedere assistenza.

One Pump S.r.l.
Sede Legale: Via Tosarelli 67, 40055 CASTENASO (BO)
Sede Operativa: Via P. Matteucci 4, 40057 GRANAROLO DELL'EMILIA (BO)
Tel.: +39 051 19616352 | Fax.: +39 051 531129
info@onepump.it | www.onepump.it

CIRCOLATORI PER ACQUA CALDA SANITARIA

OPS 20-4SN-130

Codice 4CI0082C • Attacchi 1½″ • Interasse 150 mm

ATTACCHI FILETTATI
1½″

INTERASSE DI INSTALLAZIONE
150 mm

MATERIALE DEL CORPO
Acciaio Inox

PESO
2,5 kg



Fotografia della famiglia OPS

Descrizione e impiego

Circolatore singolo a rotore bagnato con motore asincrono autoprotetto per il ricircolo di acqua calda sanitaria in impianti residenziali e commerciali. Tre velocità selezionabili e attacchi filettati.

Versione con prolunga: interasse 150 mm, attacchi 1½″.

Caratteristiche tecniche

Parametro	Valore
Alimentazione	Monofase 1~230 V · 50/60 Hz
Assorbimento massimo	100 W
Pressione massima di esercizio	PN10 · 10 bar · 1.000 kPa
Temperatura del fluido	Da +2 °C a +65 °C
Grado di protezione / isolamento	IP44 / classe H
Diametro nominale raccordo	DN 20
Girante / albero	Composito (tecnopolimero) / acciaio inox
Regolazione	Selettore a 3 posizioni

One Pump S.r.l.
Sede Legale: Via Tosarelli 67, 40055 CASTENASO (BO)
Sede Operativa: Via P. Matteucci 4, 40057 GRANAROLO DELL'EMILIA (BO)
Tel.: +39 051 19616352 | Fax.: +39 051 531129
info@onepump.it | www.onepump.it

CIRCOLATORI PER ACQUA CALDA SANITARIA

Curve e prestazioni

Codice 4CI0082C • Attacchi 1½″ • Interasse 150 mm

Caratteristiche idrauliche

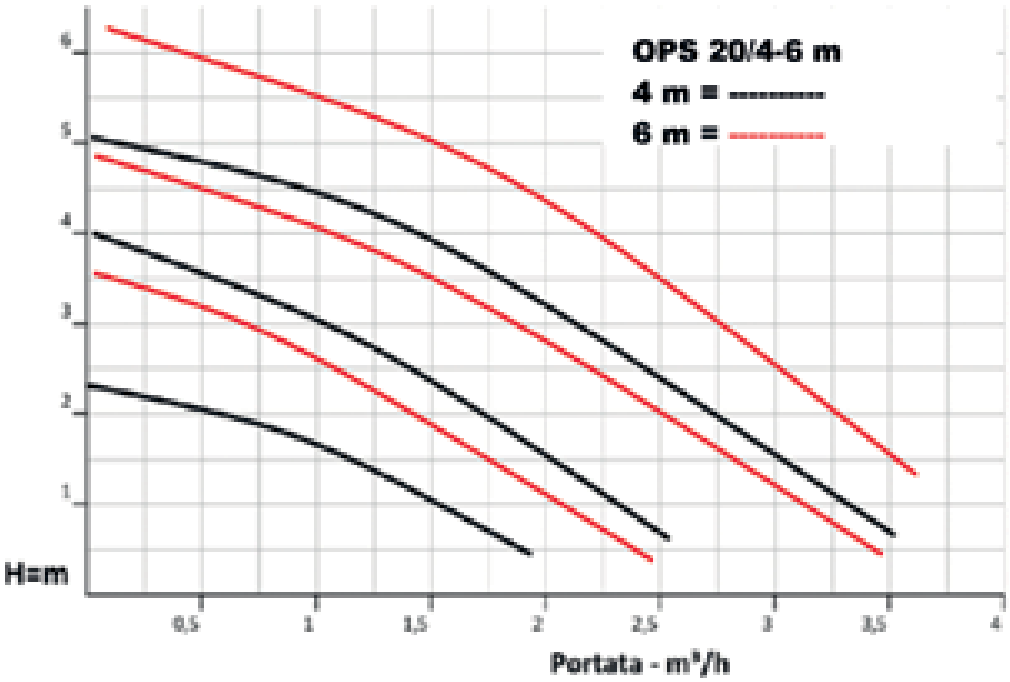

Questo modello: utilizzare le curve nere (taglia 4), una per ciascuna velocità. Campo d’impiego della serie OPS: **0,5–3,5 m³/h**.

Valori tabellati di portata e prevalenza

Q (m³/h)	0	0,5	1	1,5	2	2,5	3	3,5
H (m)	5	4,8	4,5	3,9	3,2	2,5	1,5	0,7

Scelta del punto di lavoro

Selezionare il punto in cui la portata di ricircolo richiesta incontra la prevalenza necessaria a vincere le perdite di carico del circuito. Portata massima e prevalenza massima sono estremi distinti della curva.

Nel ricircolo pressurizzato l’altezza dell’edificio non si somma alle perdite di carico come prevalenza geodetica. Considerare anche la resistenza della valvola di non ritorno e il bilanciamento dei rami.

One Pump S.r.l.
Sede Legale: Via Tosarelli 67, 40055 CASTENASO (BO)
Sede Operativa: Via P. Matteucci 4, 40057 GRANAROLO DELL’EMILIA (BO)
Tel.: +39 051 19616352 | Fax.: +39 051 531129
info@onepump.it | www.onepump.it

Edizione 08.10.2026

CIRCOLATORI PER ACQUA CALDA SANITARIA

Dimensioni e condizioni d’uso

Codice 4CI0082C • Attacchi 1½″ • Interasse 150 mm

Disegno dimensionale — quote in mm

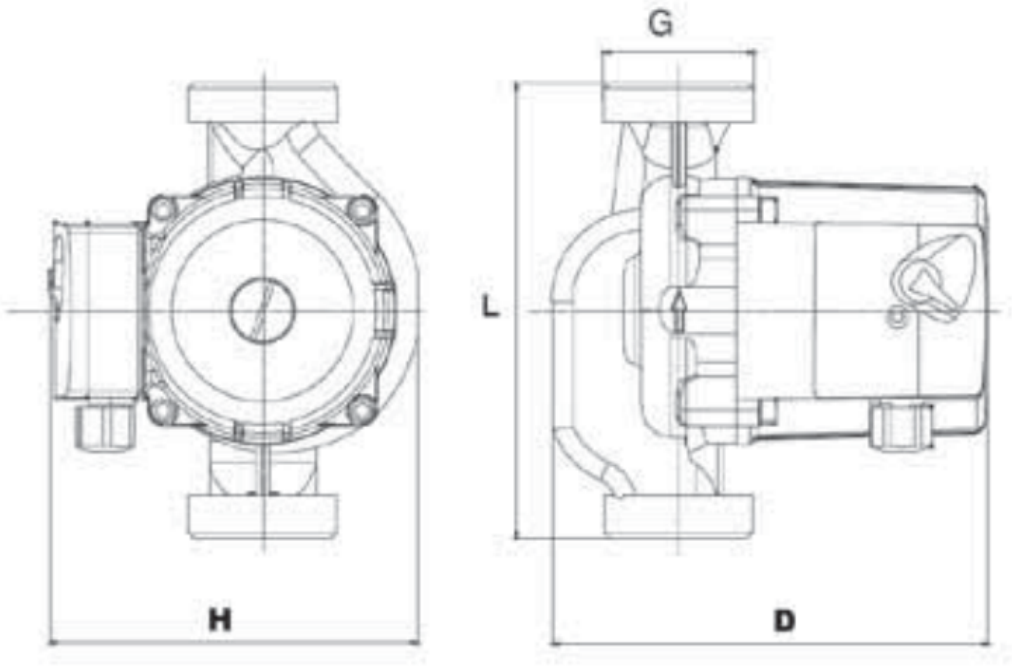

Quote della variante 4CI0082C

Quota	Descrizione	Valore
G	Attacchi della variante	1½″
Interasse	Distanza di installazione	150 mm
L / D	Quote del corpo base	139 / 137 mm
H / H1	Quote del corpo base	133 / 109,3 mm

L = 139 mm è la quota del corpo indicata nel disegno. L’interasse di installazione della variante è riportato separatamente. Le quote del disegno si riferiscono al corpo base; la prolunga porta l’interasse a 150 mm.

Fluido e limiti d’impiego
Acqua calda sanitaria pulita, non viscosa e chimicamente neutra, priva di solidi e sostanze minerali in sospensione. Durezza massima **20 °dH (3,57 mmol/l)**. Temperatura **+2…+65 °C**; a **+65 °C** permanenza limitata a **2 ore**.

One Pump S.r.l.
Sede Legale: Via Tosarelli 67, 40055 CASTENASO (BO)
Sede Operativa: Via P. Matteucci 4, 40057 GRANAROLO DELL’EMILIA (BO)
Tel.: +39 051 19616352 | Fax.: +39 051 531129
info@onepump.it | www.onepump.it

CIRCOLATORI PER ACQUA CALDA SANITARIA

Installazione, uso e manutenzione

Codice 4CI0082C • Attacchi 1½″ • Interasse 150 mm

Installazione e avviamento

1. Preparare il circuito. Installare sul ritorno del ricircolo ACS, in posizione accessibile, aerata e protetta dal gelo. Lavare le tubazioni e predisporre valvole di intercettazione a monte e a valle.

2. Montare il circolatore. Rispettare la freccia di flusso e mantenere l'albero motore orizzontale. Le tubazioni non devono sollecitare i raccordi. La valvola di non ritorno deve essere compatibile con la prevalenza disponibile.

3. Collegare l'alimentazione. Far eseguire il collegamento monofase 230 V da personale qualificato, con alimentazione disinserita. Tenere cavi, morsettiera e comandi al riparo da acqua e calore.

4. Riempire e avviare. Aprire le valvole, riempire e sfiatare il circuito, quindi controllare la tenuta e la circolazione. Non avviare a secco. Coibentare il corpo lasciando liberi motore, parti elettriche e comandi.

Configurazione e regolazione

Impostare una delle tre velocità con il selettore, a pompa disalimentata. Scegliere la velocità più bassa che garantisce la portata necessaria; dopo l'avvio controllare il ricircolo e bilanciare i rami.



Controlli e manutenzione

Controllare periodicamente perdite, rumori, cavi e raccordi. Prima di intervenire togliere tensione, impedire il riavvio, lasciare raffreddare e isolare la pompa. Smontaggi e riparazioni spettano a personale qualificato. Dopo un fermo prolungato ripetere riempimento, sfiato e controllo del ricircolo.

Anomalie e rimedi

Anomalia	Controlli e rimedio
Mancato avvio	Verificare alimentazione e protezioni elettriche; richiedere l'intervento di un elettricista.
Ricircolo insufficiente	Sfiatare; verificare valvole, ritegno e ostruzioni. Controllare la regolazione e il bilanciamento.
Rumore anomalo	Verificare presenza d'acqua, aria e depositi. Controllare la velocità; se persiste, richiedere assistenza.

One Pump S.r.l.
Sede Legale: Via Tosarelli 67, 40055 CASTENASO (BO)
Sede Operativa: Via P. Matteucci 4, 40057 GRANAROLO DELL'EMILIA (BO)
Tel.: +39 051 19616352 | Fax.: +39 051 531129
info@onepump.it | www.onepump.it