MANUALE DI USO E MANUTENZIONE

Mega 25-12/180

Installazione, regolazione e assistenza

Circolatore elettronico ad alta efficienza di classe A



Prima dell’installazione

Leggere attentamente questo manuale e conservarlo per le successive consultazioni. Installazione, collegamenti e manutenzione devono essere eseguiti da personale qualificato.

One Pump S.r.l. - Edizione 30.09.2026
Modello Mega25-12/180

CONSULTAZIONE

Indice

Contenuto	Pagina
Sicurezza e avvertenze	3-4
Prodotto, identificazione e dati tecnici	5-6
Fluidi e condizioni di impiego	7
Installazione, isolamento e orientamento	8-9
Dimensioni di installazione	10
Collegamenti elettrici e segnale PWM	11-12
Pannello e modalità di regolazione	13-14
Avviamento, sfiato e arresto	15
Caratteristiche e controllo PWM	16-18
Protezioni e segnalazioni di guasto	19-20
Ricerca guasti	21-22
Manutenzione e inattività	23
Curve di prestazione e curve PWM	24-25
Materiali ed esploso	26-27
Raccordi e cavi	28-30
Conservazione, smaltimento e assistenza	31

Come leggere le indicazioni

Avvertenza: rischio di lesioni personali.
Attenzione: rischio di guasto o danno al prodotto.
Nota: indicazione utile per il corretto utilizzo.

1 | SICUREZZA

Installazione e interventi

Personale qualificato

Installazione, collegamenti elettrici e manutenzione devono essere eseguiti da personale che conosca queste istruzioni e possieda le qualifiche professionali richieste. Rispettare le norme di sicurezza e le disposizioni locali.

Alimentazione elettrica

Prima di installare, spostare, smontare o manutenere la pompa, disinserire l’alimentazione e impedire che venga ripristinata accidentalmente. Collegare sempre la terra di protezione e non modificarla senza autorizzazione.

Liquido caldo e in pressione

Prima di spostare o rimuovere la pompa, lasciare raffreddare l’impianto e scaricare il liquido oppure intercettare entrambi i lati e scaricare la pressione della parte su cui si interviene. Il liquido può provocare ustioni.

Valvole di intercettazione

Installare una valvola all’ingresso e una all’uscita per agevolare gli interventi. Prima dell’avviamento, riaprire le valvole e assicurarsi che la pompa sia piena di liquido.

Protezione del luogo di installazione

Installare la pompa al riparo da pioggia, spruzzi d’acqua e luce solare diretta. Assicurare la ventilazione, soprattutto con temperature ambiente elevate.

Cavi e connettori

Non tirare i cavi: non dispongono di una struttura specifica contro la trazione. Se il cavo di alimentazione è danneggiato, rivolgersi all’assistenza per la sostituzione del cavo e del connettore.

1 | SICUREZZA

Uso corretto e precauzioni

Evitare il funzionamento a secco

Non avviare la pompa senza liquido o con impianto non in pressione. Il funzionamento a secco provoca usura, rumori anomali e può danneggiare gravemente il prodotto.

Liquidi ammessi

Utilizzare acqua o miscela acqua e glicole nei limiti di pagina 7. Il liquido deve essere pulito, non corrosivo e non esplosivo. Non pompare fluidi infiammabili, oli minerali o liquidi con fibre.

Protezione dal gelo e dagli urti

Evitare il congelamento nella pompa e nelle tubazioni. In caso di rischio di gelo con impianto fermo, svuotare il circuito. Non colpire il circolatore con oggetti duri e proteggere l’impianto dai colpi d’ariete.

Anomalie durante il funzionamento

In caso di surriscaldamento o temperatura anomala del motore, interrompere l’alimentazione, chiudere la valvola di uscita e contattare il rivenditore o l’assistenza. Non continuare a utilizzare una pompa che presenta un guasto.

Bambini e persone che necessitano di assistenza

Tenere il prodotto fuori dalla portata dei bambini e proteggerlo dopo l’installazione. L’uso da parte di bambini di almeno 8 anni e persone con capacità ridotte o prive di esperienza richiede supervisione o istruzioni sull’uso sicuro. I bambini non devono giocare con la pompa né pulirla o manutenerla senza supervisione.

Limiti di utilizzo

Usare il prodotto entro le condizioni previste. Per applicazioni oltre l’ambito indicato, contattare preventivamente One Pump. Il mancato rispetto delle istruzioni può causare lesioni o danni alla pompa e all’impianto.

2 | PRESENTAZIONE

Prodotto e identificazione

Applicazioni

Circolatore per impianti HVAC, caldaie, pompe di calore, riscaldamento a pavimento con miscelazione e sistemi di riscaldamento e raffreddamento. È previsto anche per il circuito idronico di sistemi con pompa di calore che impiegano refrigerante R290.

Identificazione del modello

Mega25-12 identifica il diametro nominale DN 25 delle bocche di aspirazione e mandata e la prevalenza massima di 12 m. L'interasse di installazione è 180 mm.

Motore e regolazione

Motore sincrono a magneti permanenti, avvolgimento in rame e magneti in neodimio-ferro-boro. Regolazione dal pannello frontale con velocità costante, pressione proporzionale, pressione costante, AUTO e controllo esterno PWM.

Targhetta del prodotto

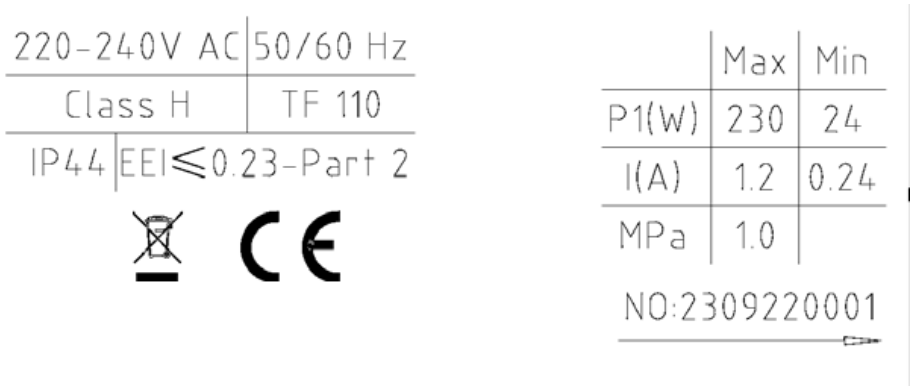

Prima del collegamento, confrontare tensione e frequenza di rete con la targhetta. Conservare il modello e il numero del prodotto per le richieste di assistenza.

Efficienza energetica: EEI ≤ 0,23 - Parte 2.
Riferimenti riportati nella scheda: CE, GS, TÜV, compatibilità elettromagnetica, RoHS e REACH. RoHS 2.0 e REACH sono rapporti di prova di terze parti.

2 | SPECIFICHE

Dati tecnici

Parametro	Valore
Portata massima	6 m³/h
Prevalenza massima	12 m
Punto nominale	5,5 m³/h a 7,5 m
Tensione / frequenza	220-240 V CA / 50/60 Hz
Potenza massima / standby	230 W / ≤ 4 W
Corrente nominale	1,2 A
Corrente di picco a freddo	< 10 A per < 4 ms, a 20 ± 5 °C
Pressione di progetto	1,0 MPa
Velocità del motore	1.000-4.900 giri/min
Grado di protezione / isolamento	IP44 / classe H
Classe di temperatura	TF110
Livello di rumore	< 40 dB
Peso pompa con cavo	5 kg ± 5%
Resistenza a freddo CC a 20 °C	8,6 Ω ± 5%

Condizioni di funzionamento

Rispettare anche i limiti del fluido, dell’ambiente e della pressione in ingresso riportati a pagina 7.

3 | CONDIZIONI DI IMPIEGO

Fluidi, temperatura e pressione

Parametro del fluido	Limite
Fluido ammesso	Acqua o miscela acqua + glicole ≤ 50%
Temperatura del fluido	Da -20 °C a +110 °C
pH	6,5-8,5
Durezza	≤ 25 °dH
Impurità solide	Diametro e lunghezza ≤ 0,1 mm; rapporto in volume ≤ 0,1%

Ambiente di servizio

Temperatura da -30 °C a +70 °C; umidità ≤ 95%; altitudine < 1.000 m. Evitare il congelamento nella pompa e nella tubazione. L’albero deve rimanere orizzontale.

Pressione minima in ingresso

Temperatura del liquido	< 75 °C	95 °C	110 °C
Pressione di ingresso	0,5 bar	1 bar	1,5 bar
Altezza equivalente	5 m	10 m	15 m

Mantenere la pressione richiesta per evitare cavitazione e danni alla pompa. L’aumento della viscosità del liquido riduce le prestazioni: tenerne conto nella scelta e nella regolazione.

Liquido e pulizia del circuito

Non impiegare fluidi al di fuori delle specifiche. Evitare fibre, oli minerali, liquidi corrosivi, esplosivi o infiammabili.

4 | INSTALLAZIONE

Posizionamento del circolatore

Seguire la freccia sul corpo idraulico per il senso del flusso. Installare i collegamenti di ingresso e uscita con i raccordi e le valvole di intercettazione previsti nell'impianto.

Albero orizzontale

Mantenere l'albero della pompa orizzontale. L'inclinazione ammessa è ± 5°. La disposizione del circuito deve evitare accumuli d'aria nella camera della pompa.

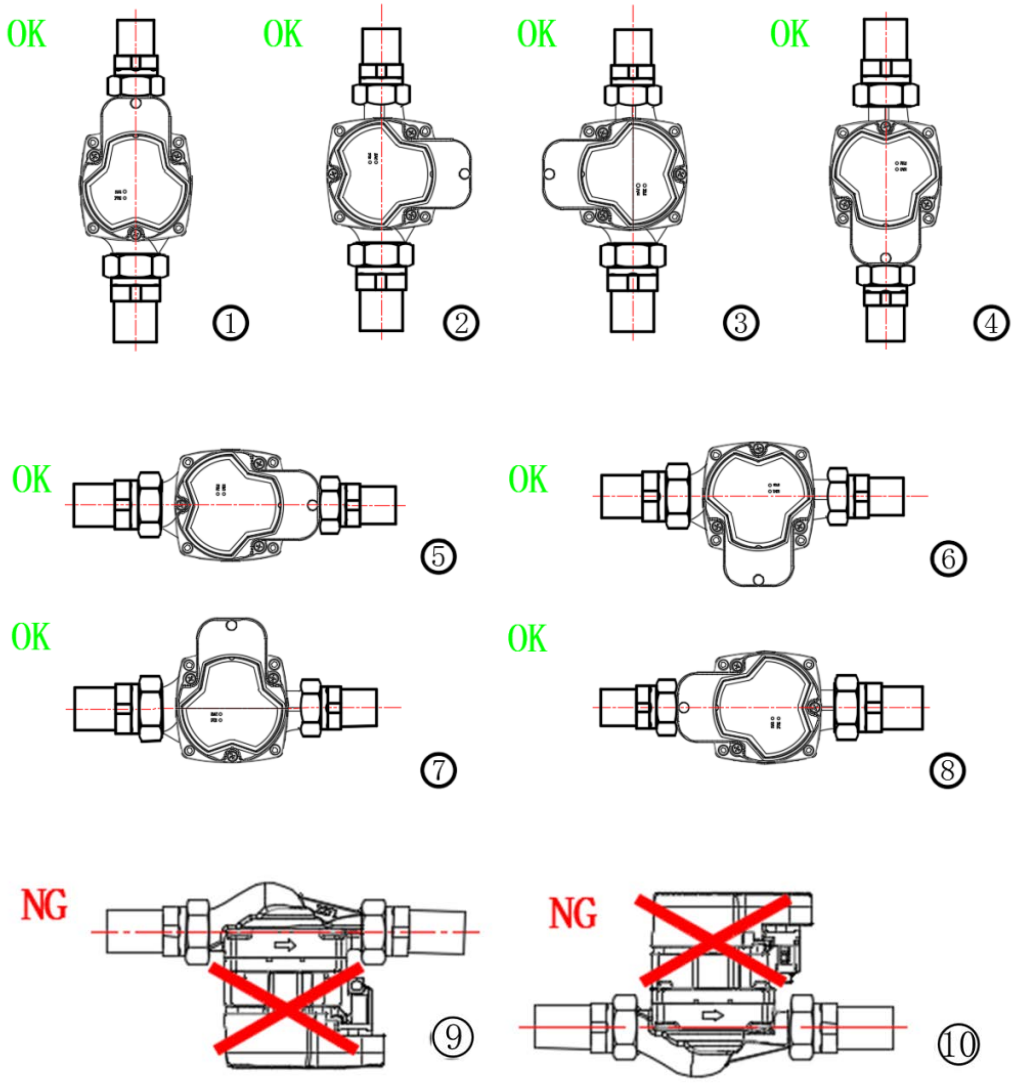

4 | INSTALLAZIONE

Orientamento e isolamento

Orientamento della testa motore

Per adattare la posizione del pannello, intervenire solo a pompa disalimentata, impianto raffreddato e circuito intercettato e depressurizzato. Mantenere una delle posizioni ammesse a pagina 8.

1. Chiudere le valvole di ingresso e uscita.
2. Allentare e rimuovere le quattro viti di fissaggio della testa motore.
3. Ruotare la testa nella posizione ammessa, allineando i fori.
4. Rimontare le viti e serrarle in sequenza incrociata.
5. Riaprire le valvole, riempire e sfiatare l’impianto prima del riavvio.

Isolamento termico



L’involucro isolante sul corpo pompa e l’isolamento delle tubazioni limitano le dispersioni termiche.

Lasciare liberi comandi e drenaggi

Non coprire la scatola elettrica, il pannello di controllo o i fori di drenaggio, se presenti.

4 | INGOMBRI

Dimensioni di installazione

Quote del disegno espresse in millimetri.

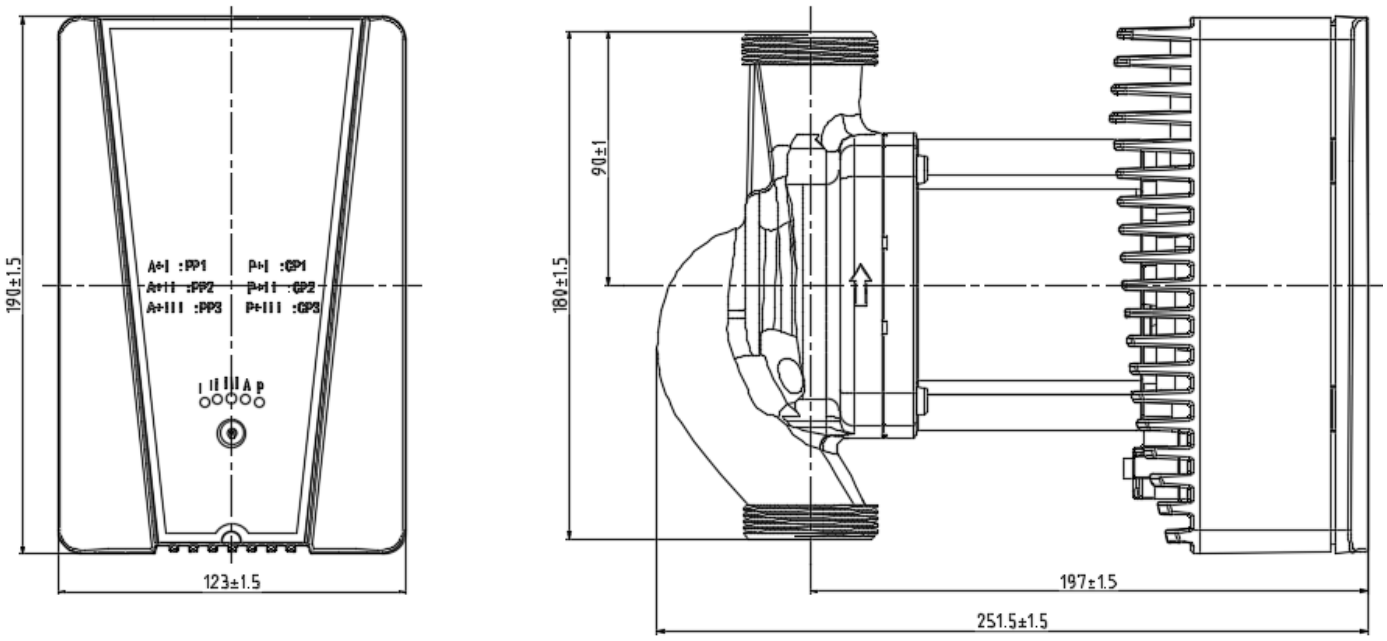

Quota principale	Dimensione
Interasse delle bocche	180 ± 1,5 mm
Larghezza frontale	123 ± 1,5 mm
Altezza frontale	194 ± 1,5 mm
Ingombro longitudinale	251,5 ± 1,5 mm
Quota longitudinale indicata	197 ± 1,5 mm
Quota dal centro al raccordo superiore	91 ± 1 mm

5 | COLLEGAMENTI ELETTRICI

Alimentazione e terra

Alimentazione: 220-240 V CA, 50/60 Hz.
Linea di alimentazione: 3 × 0,5 mm².

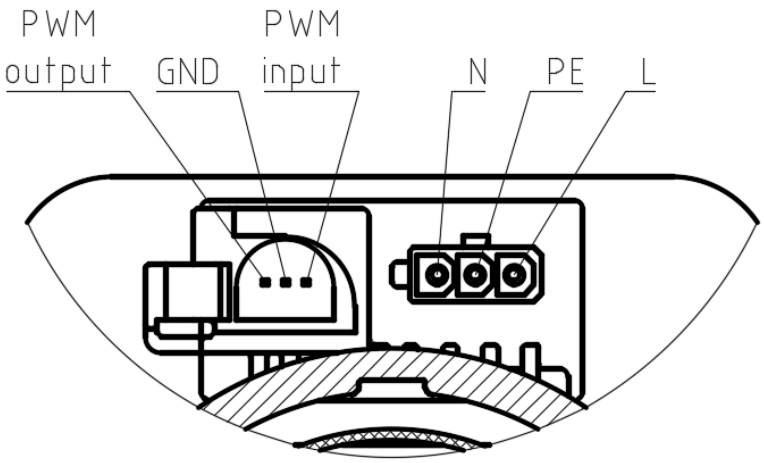

Sigla	Funzione	Colore del conduttore
L	Fase	Marrone
N	Neutro	Blu
PE	Terra di protezione	Giallo-verde

- Eseguire i collegamenti a pompa disalimentata e secondo le normative locali.
- Collegare in modo affidabile il conduttore PE alla terra di protezione.
- Usare un dispositivo esterno di sezionamento con distanza minima di 3 mm tra i contatti.
- Verificare tensione, frequenza e corretto inserimento del connettore prima di alimentare.
- Non applicare trazione ai cavi e non modificare la messa a terra.

5 | SEGNALE DI COMANDO

Collegamento PWM

Conduttore	Funzione
Rosso	PWM IN - ingresso di comando
Verde	PWM OUT - feedback
Giallo	GND - riferimento del segnale

L’uscita PWM è a collettore/drain aperto: collegare una resistenza di pull-up. È consigliata un’alimentazione di pull-up a 5 V CC.

Riferimento del segnale

GND è il riferimento del circuito di segnale; il collegamento della terra di protezione della pompa avviene sul terminale PE del connettore di alimentazione.

Circuito di ingresso PWM

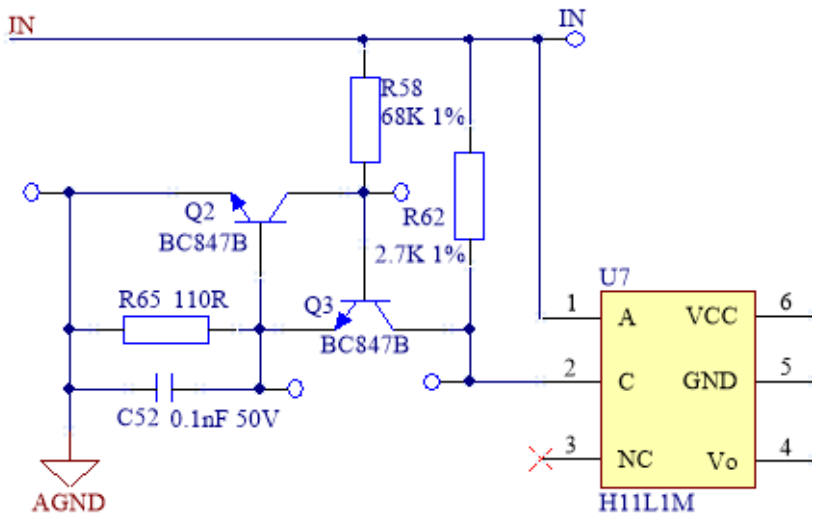

Circuito di uscita PWM

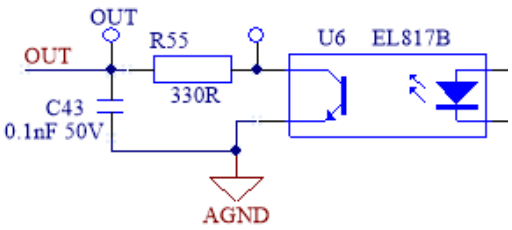

6 | PANNELLO DI CONTROLLO

Regolazioni e indicatori LED



All’accensione la modalità predefinita è CS3.
Premere brevemente il pulsante una volta per passare alla modalità successiva. La tabella indica il numero di pressioni.

N.	Modo	Funzionamento	LED accesi
0	**CS3**	Velocità costante - alta	○ ○ ● ○ ○
1	**AUTO**	Adattamento automatico	○ ○ ○ ● ○
2	**PP1**	Pressione proporzionale - bassa	● ○ ○ ● ○
3	**PP2**	Pressione proporzionale - media	○ ● ○ ● ○
4	**PP3**	Pressione proporzionale - alta	○ ○ ● ● ○
5	**CP1**	Pressione costante - bassa	● ○ ○ ○ ●
6	**CP2**	Pressione costante - media	○ ● ○ ○ ●
7	**CP3**	Pressione costante - alta	○ ○ ● ○ ●
8	**CS1**	Velocità costante - bassa	● ○ ○ ○ ○
9	**CS2**	Velocità costante - media	○ ● ○ ○ ○
/	**P**	Controllo PWM	○ ○ ○ ○ ●

I II III A P

6 | REGOLAZIONE DELL'IMPIANTO

Modalità di funzionamento

CS1 / CS2 / CS3 - Velocità costante

Tre livelli di velocità: bassa, media e alta. La pompa lavora sulla curva della velocità selezionata. CS3 è l'impostazione predefinita all'accensione.

PP1 / PP2 / PP3 - Pressione proporzionale

Tre livelli di regolazione. La pressione diminuisce quando diminuisce la richiesta di portata e aumenta quando la richiesta cresce.

CP1 / CP2 / CP3 - Pressione costante

Tre livelli di regolazione. La pressione rimane costante mentre la portata si adatta alle esigenze dell'impianto.

AUTO - Adattamento automatico

La regolazione adatta il funzionamento alle richieste dell'impianto. Le curve delle modalità sono riportate a pagina 24.

P - Comando PWM

Il comando esterno regola la velocità in funzione del ciclo di lavoro del segnale. Collegamenti, valori elettrici e soglie sono riportati alle pagine 12 e 16-18.

Impianti con valvola di bypass

Il bypass tra mandata e ritorno mantiene la portata minima quando le valvole dell'impianto sono chiuse. Durante la regolazione impostare la velocità minima CS1 e garantire Q min secondo le istruzioni del costruttore della valvola. Terminata la regolazione, ripristinare la modalità richiesta dall'impianto.

7 | AVVIAMENTO

Riempimento, sfiato e arresto

Prima di alimentare

1. Verificare il montaggio con albero orizzontale e il senso del flusso.
2. Controllare che i collegamenti idraulici siano corretti e che le valvole siano aperte.
3. Riempire il circuito e sfiatare l’aria prima dell’avviamento.
4. Verificare la pressione minima in ingresso indicata a pagina 7.
5. Controllare alimentazione, terra e corretto inserimento dei connettori.

Primo avviamento e sfiato

L’aria residua nella pompa può provocare rumore. Far funzionare per breve tempo il circolatore alla velocità alta CS3 per favorire l’espulsione dell’aria, quindi selezionare la regolazione richiesta. Se il rumore persiste, consultare la ricerca guasti.

Fase	Tempo / comportamento
Avvio dopo l’alimentazione	Velocità massima raggiunta in meno di 8 s
Avvio in PWM da arresto o standby	90% della velocità massima entro 8 s
Arresto dopo interruzione dell’alimentazione	Meno di 1 s

Non avviare senza acqua

Il riempimento e lo sfiato devono precedere la messa in funzione. Le protezioni elettroniche non sostituiscono queste operazioni.

8 | CONTROLLO PWM

Caratteristiche elettriche

Il comando PWM (Pulse Width Modulation) regola la velocità tramite il ciclo di lavoro. A frequenza fissa, la regolazione è proporzionale inversa: aumentando il ciclo di lavoro, la velocità diminuisce.

Parametro di ingresso	Valore
Isolamento di corrente nella pompa	Sì
Frequenza	100-4.000 Hz
Tensione ad alto livello	4,0-24 V
Tensione a basso livello	≤ 0,7 V
Corrente ad alto livello	Max 10 mA a 100 Ω
Ciclo di lavoro	0-100%
Polarità	Fissa
Tempo di salita e discesa	≤ T/1.000

Ciclo di lavoro

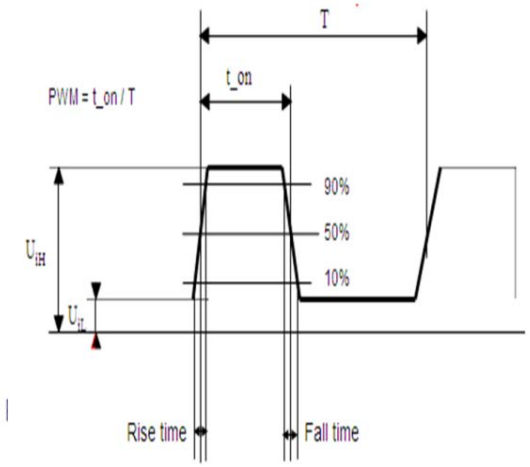

d = t_on / T
d% = 100 × t_on / T

T = periodo del segnale
t_on = tempo al livello alto

8 | CONTROLLO PWM

Segnale PWM in ingresso

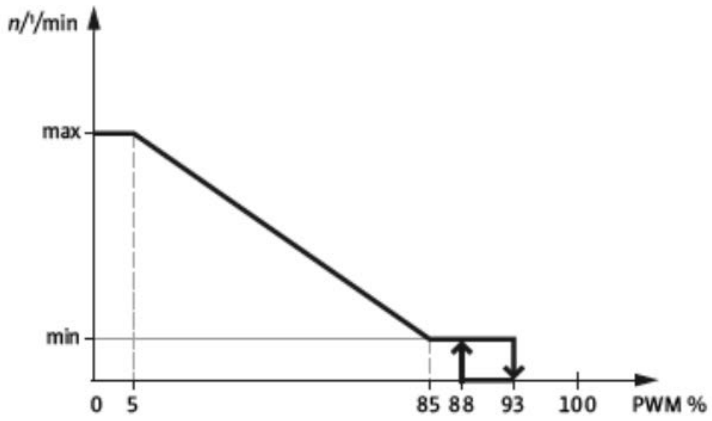

PWM in ingresso	Stato del circolatore
0%	Modalità non PWM alla massima velocità; segnale PWM assente.
≤ 5%	Massima velocità.
> 5% e ≤ 85%	Riduzione lineare della velocità dal massimo al minimo.
> 85% e ≤ 88%	Minima velocità.
> 88% e < 93%	Zona di isteresi: impedisce avviamenti e arresti quando il segnale oscilla vicino al punto di commutazione.
≥ 93% e ≤ 100%	Standby: la pompa si arresta.
Precisione di riconoscimento	± 1 punto percentuale: con segnale al 20%, riconoscimento dal 19% al 21%.

Funzionamento al massimo

Con PWM inferiore al 5%: velocità massima, potenza massima in ingresso 230 W e prevalenza massima 12 m.

8 | SEGNALE DI STATO

Feedback PWM

Ampiezza di tensione: 5-32 V. Frequenza: 75 ± 5% Hz.

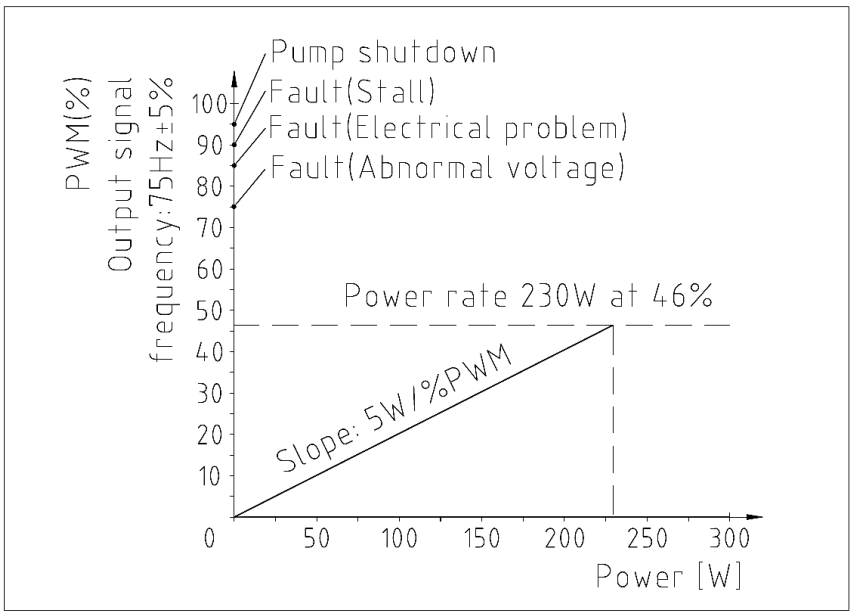

PWM OUT	Stato e comportamento
0-46%	Indicazione della potenza assorbita da 0 a 230 W.
75%	Tensione anomala. Arresto e ripresa dopo il ripristino del valore di protezione.
85%	Problema elettrico: sovracorrente, fase aperta, carico leggero o sovratemperatura. Il riavvio dipende dalla protezione intervenuta; vedere pagine 19-20.
90%	Stallo. Ripresa dopo l’eliminazione del guasto; dopo 5 interventi continuativi è necessario disalimentare e rialimentare la pompa.
95%	Pompa arrestata.

Il segnale permette di rilevare lo stato operativo e il consumo, confrontando il comando impostato con il feedback del circolatore.

9 | DIAGNOSTICA

Protezioni elettriche

Le spie luminose lampeggiano contemporaneamente per identificare la protezione intervenuta.

1 lampeggio - Sovratensione

Se la tensione supera 285 ± 10 V, dopo 2 s la pompa si arresta. Quando la tensione ritorna a 270 ± 10 V, riprende il normale funzionamento.

2 lampeggi - Sottotensione

Se la tensione scende sotto 140 ± 10 V, dopo 2 s la pompa si arresta. Quando la tensione ritorna a 150 ± 10 V, riprende il normale funzionamento.

3 lampeggi - Sovracorrente

In caso di corrente eccessiva a pieno carico, la pompa si arresta immediatamente e tenta il riavvio dopo 8 s. Se il guasto permane, il ciclo si ripete.

4 lampeggi - Fase aperta

In caso di fase aperta del motore, la pompa si arresta immediatamente e tenta il riavvio dopo 8 s. Dopo 5 interventi continuativi della protezione, non si riavvia più e deve essere rialimentata.

Prima di ricercare il guasto

Disinserire l’alimentazione e impedirne il ripristino accidentale. Risolvere la causa prima di ricollegare l’alimentazione e riavviare.

9 | DIAGNOSTICA

Blocco e protezioni termiche

5 lampeggi - Stallo del rotore

Dopo 3 s di stallo, la pompa si arresta e tenta il riavvio dopo 8 s. Dopo 5 interventi continuativi, non si riavvia più se il guasto permane. Eliminare il problema e rialimentare la pompa.

6 lampeggi - Carico leggero

Dopo 10 s di funzionamento a carico leggero, la pompa si arresta e tenta il riavvio dopo 8 s. Dopo 5 interventi continuativi della protezione, non si riavvia più e deve essere rialimentata.

7 lampeggi - Sovratemperatura

A tensione e frequenza nominali, con temperatura ambiente e acqua elevate, la pompa si arresta quando la temperatura superficiale del modulo IPM supera 102 ± 10% °C. Sotto 99 ± 10% °C funziona a potenza ridotta, pari a 0,5 volte la potenza nominale.

Limitazione per surriscaldamento

A tensione e frequenza nominali, con temperatura ambiente e acqua elevate, oltre 98 ± 10% °C sulla superficie del modulo IPM la pompa funziona a 0,5 volte la potenza nominale. Sotto 93 ± 10% °C riprende il normale funzionamento.

Non insistere con i riavvii

Se la protezione continua a intervenire, interrompere l’alimentazione e rivolgersi all’assistenza. Non effettuare interventi interni con la pompa alimentata.

10 | RICERCA GUASTI

Mancato avvio e pressione

Interventi riservati a personale qualificato

Disinserire l’alimentazione prima dei controlli. Se occorre aprire il circuito, lasciare raffreddare, intercettare e depressurizzare la parte interessata.

La pompa non si avvia

Causa possibile	Intervento
Alimentazione scollegata o tensione anomala	Controllare collegamento e tensione di alimentazione.
Fusibile dell’apparecchiatura bruciato	Sostituire il fusibile.
Interruttore o dispositivo automatico aperto	Verificare e ripristinare il dispositivo.
Tensione troppo bassa o troppo alta	Verificare che la tensione rientri nell’intervallo previsto.
Pompa bloccata da impurità	Rimuovere le impurità.
Malfunzionamento della pompa	Sostituire la pompa.

Pompa in funzione senza pressione utile

Controllo	Intervento
Riempimento del circuito e apertura delle valvole	Aggiungere acqua oppure aprire le valvole, secondo necessità.
Aria nella pompa o nelle tubazioni	Sfiatare e far funzionare la pompa per un breve periodo.

10 | RICERCA GUASTI

Rumore, portata e comando

Rumore nella pompa

Causa possibile	Intervento
Aria nella pompa	Espellere l’aria dall’impianto.
Attrito dovuto a impurità	Pulire la pompa.
Usura o attrito dei componenti interni	Sostituire la pompa.
Cavitazione	Ridurre l’apertura della valvola di uscita o aumentare la pressione in ingresso; rispettare i valori a pagina 7.

Portata insufficiente

Causa possibile	Intervento
Prestazioni non adeguate all’impianto	Selezionare una pompa con prestazioni adeguate.
Tubazione o filtro ostruiti	Pulire tubazione e filtro.

La pompa non risponde al comando

Causa possibile	Intervento
Assenza di segnale o collegamento difettoso	Controllare il cavo PWM; reinstallarlo o sostituirlo. Verificare il collegamento a pagina 12.

Se il guasto persiste, disalimentare la pompa e contattare l’assistenza.

11 | MANUTENZIONE

Controlli e inattività

Prima dell’intervento

Disinserire l’alimentazione e impedirne il ripristino accidentale. Lasciare raffreddare il liquido. Prima di aprire il circuito, intercettare la pompa e scaricare la pressione della parte interessata.

Controlli durante l’esercizio

Controllare l’assenza di perdite, rumori anomali e segnalazioni di protezione. Verificare che cavi e connettori siano integri, che il pannello rimanga accessibile e che non siano ostruiti eventuali drenaggi.

Pulizia e impurità

In presenza di impurità o riduzione della portata, pulire i filtri e le tubazioni. Gli interventi interni alla pompa devono essere eseguiti da personale qualificato, con prodotto disalimentato e circuito messo in sicurezza.

Protezione dal calcare

Rispettare i requisiti del fluido e limitare i reintegri che aumentano la durezza dell’acqua. La scheda tecnica indica Sentinel X100 per il trattamento anticalcare; utilizzare il prodotto secondo le sue istruzioni d’impiego.

Inattività prolungata e gelo

Chiudere le valvole di ingresso e uscita e interrompere l’alimentazione. Se l’impianto è fermo e vi è rischio di congelamento, scaricare il liquido per evitare la rottura del corpo pompa.

Rimessa in servizio

Prima di riavviare, controllare i collegamenti, riaprire le valvole, riempire e sfiatare il circuito e verificare la pressione in ingresso. Ripetere la sequenza di avviamento di pagina 15.

12 | PRESTAZIONI

Curve delle regolazioni

Curve con acqua pulita a temperatura ambiente. Un fluido diverso può ridurre le prestazioni: considerarne le caratteristiche nella scelta.

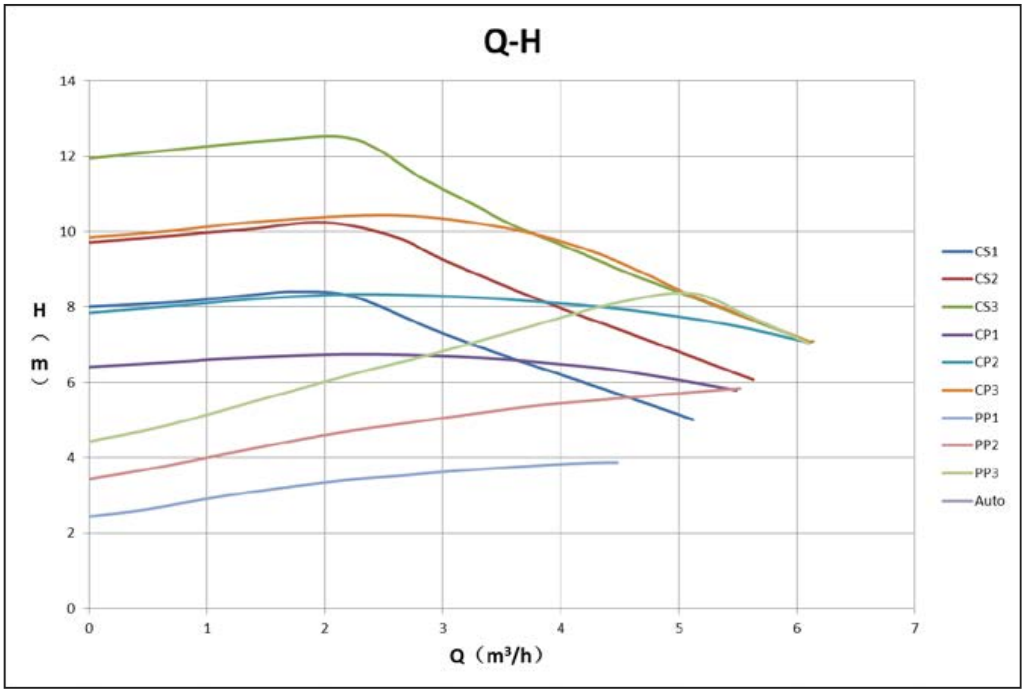

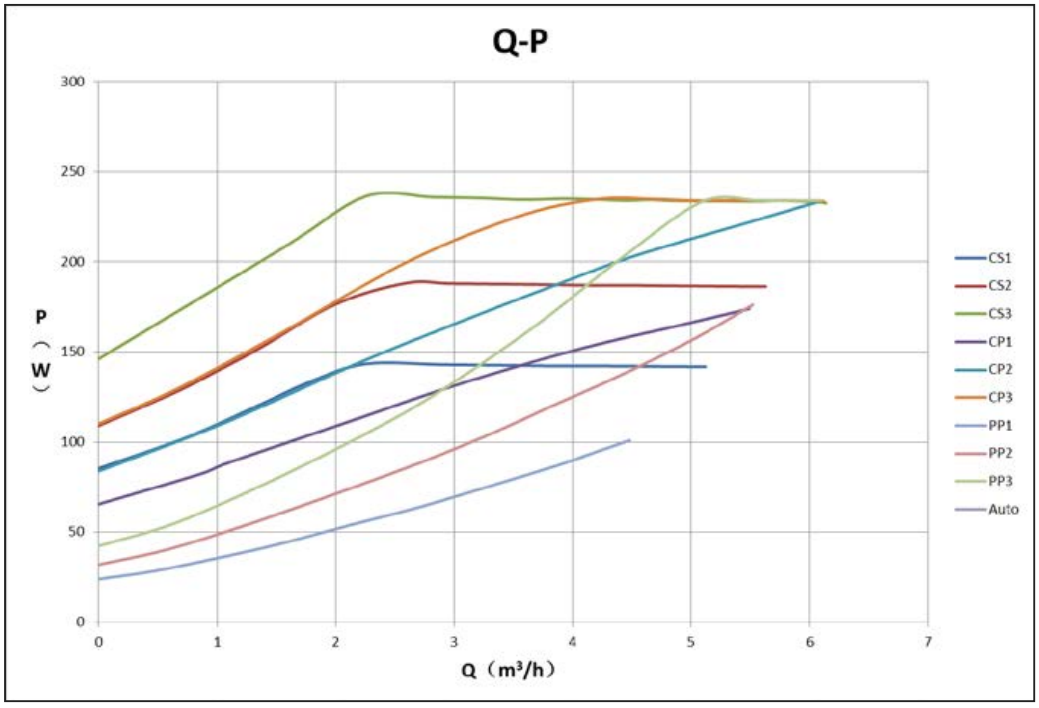

12 | PRESTAZIONI

Curve in modalità PWM

Curve per diversi cicli di lavoro PWM, riportate come riferimento.

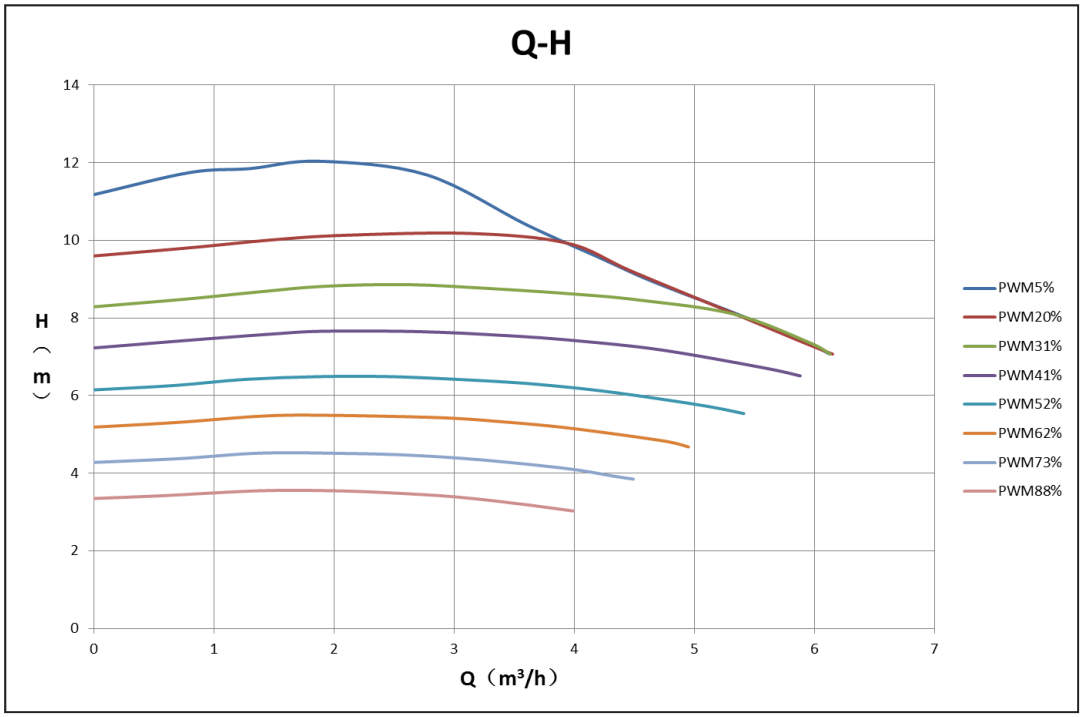

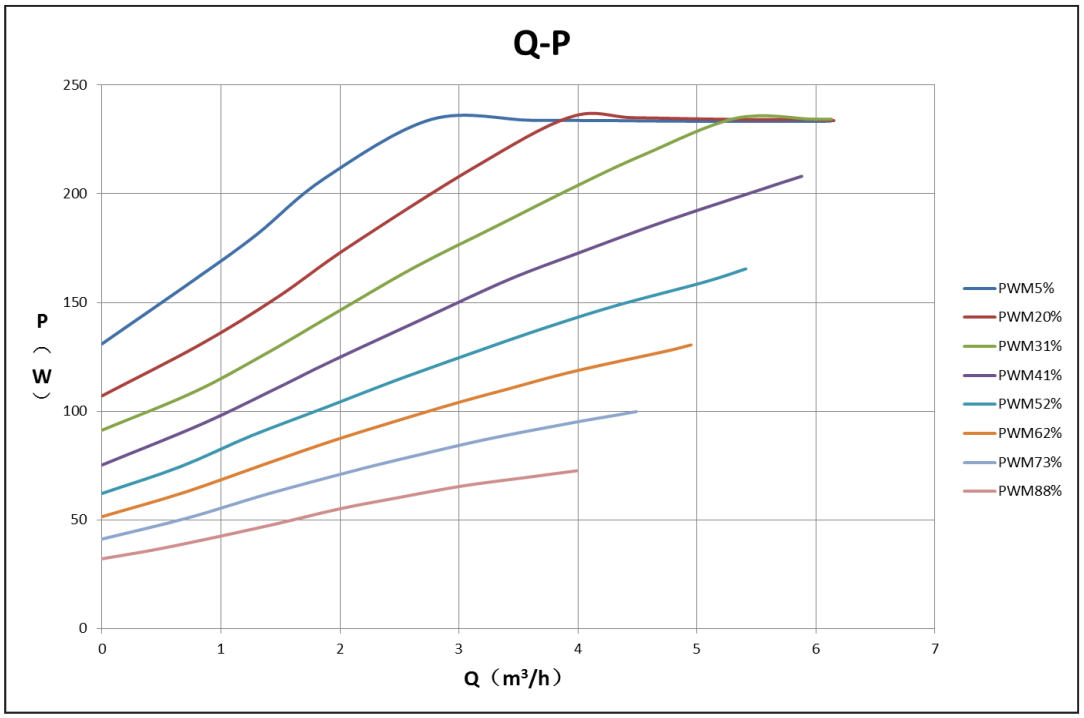

13 | COSTRUZIONE

Sezione e materiali

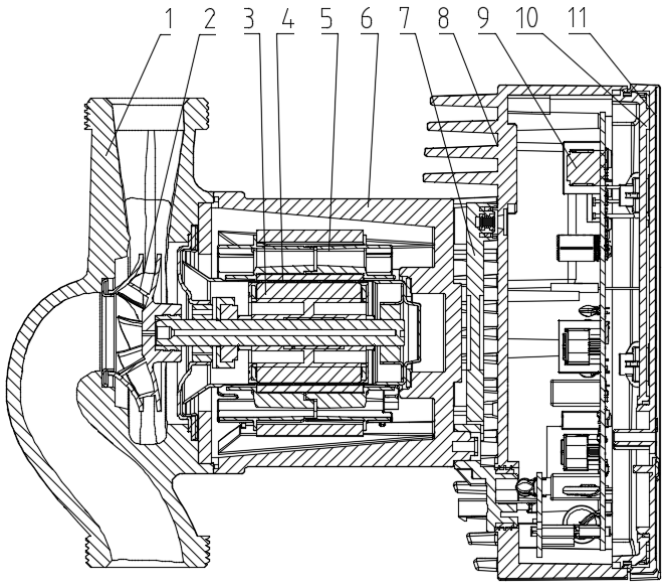

N.	Componente	Materiale
1	Corpo pompa	Ghisa
2	Girante	Materiale composito
3	Gruppo rotore	Assemblaggio
4	Gruppo manicotto di schermatura	SUS304
5	Gruppo statore	Assemblaggio
6	Base del motore	Lega di alluminio
7	Piastra adattatrice	Assemblaggio
8	Base della scatola terminale	Materiale composito
9	Azionamento	Assemblaggio
10	Coperchio della scatola	Materiale composito
11	Pannello di visualizzazione (Mylar)	PC

13 | COMPONENTI

Esploso del circolatore

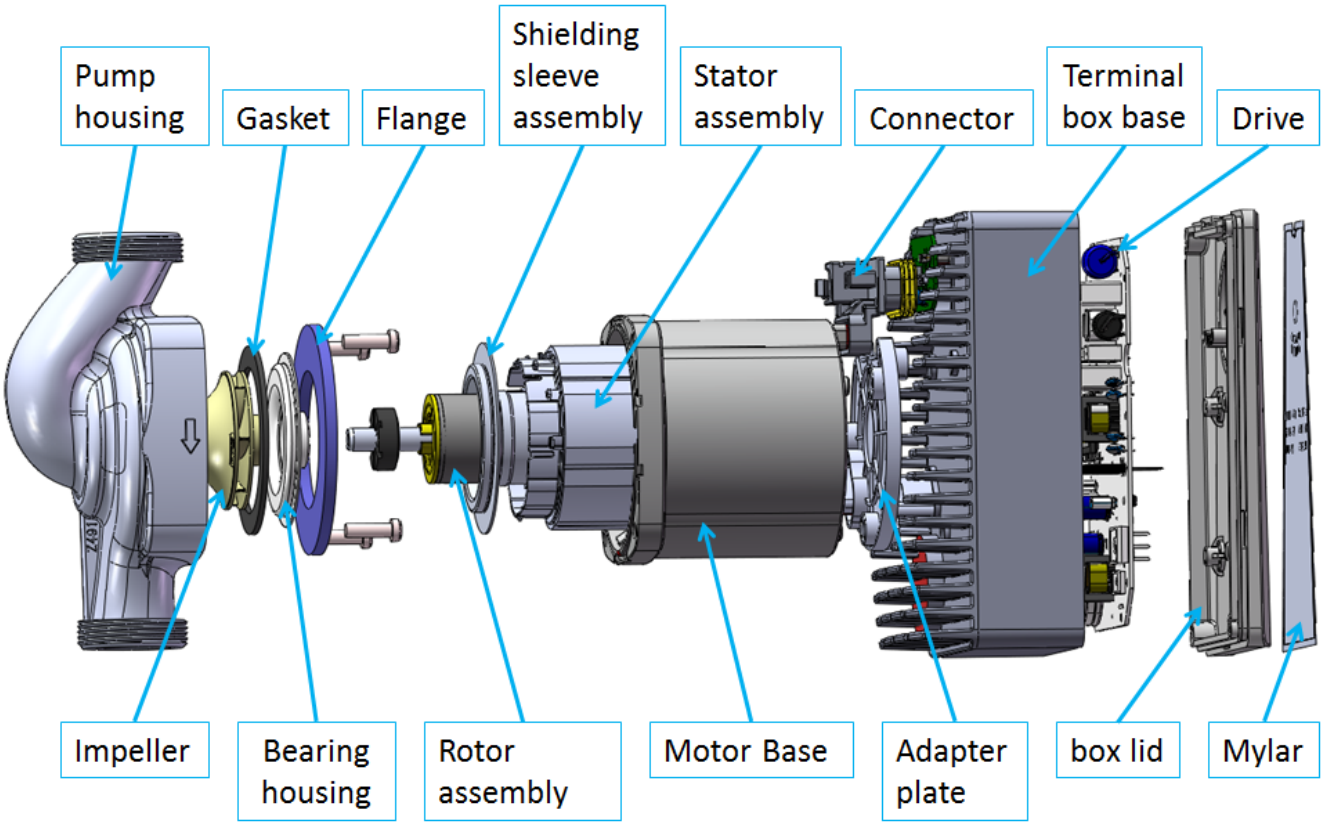

Legenda delle indicazioni del disegno

Indicazione	Componente
Pump housing / Impeller	Corpo pompa / Girante
Gasket / Flange	Guarnizione / Flangia
Bearing housing / Rotor assembly	Supporto cuscinetto / Gruppo rotore
Shielding sleeve assembly	Gruppo manicotto di schermatura
Stator assembly / Motor Base	Gruppo statore / Base motore
Connector / Terminal box base	Connettore / Base scatola terminale
Drive / Adapter plate	Azionamento / Piastra adattatrice
Box lid / Mylar	Coperchio / Pannello di visualizzazione

14 | ACCESSORI IDRAULICI

Raccordi di collegamento

Raccordo G 1½" / G 1". Quote del disegno in millimetri.

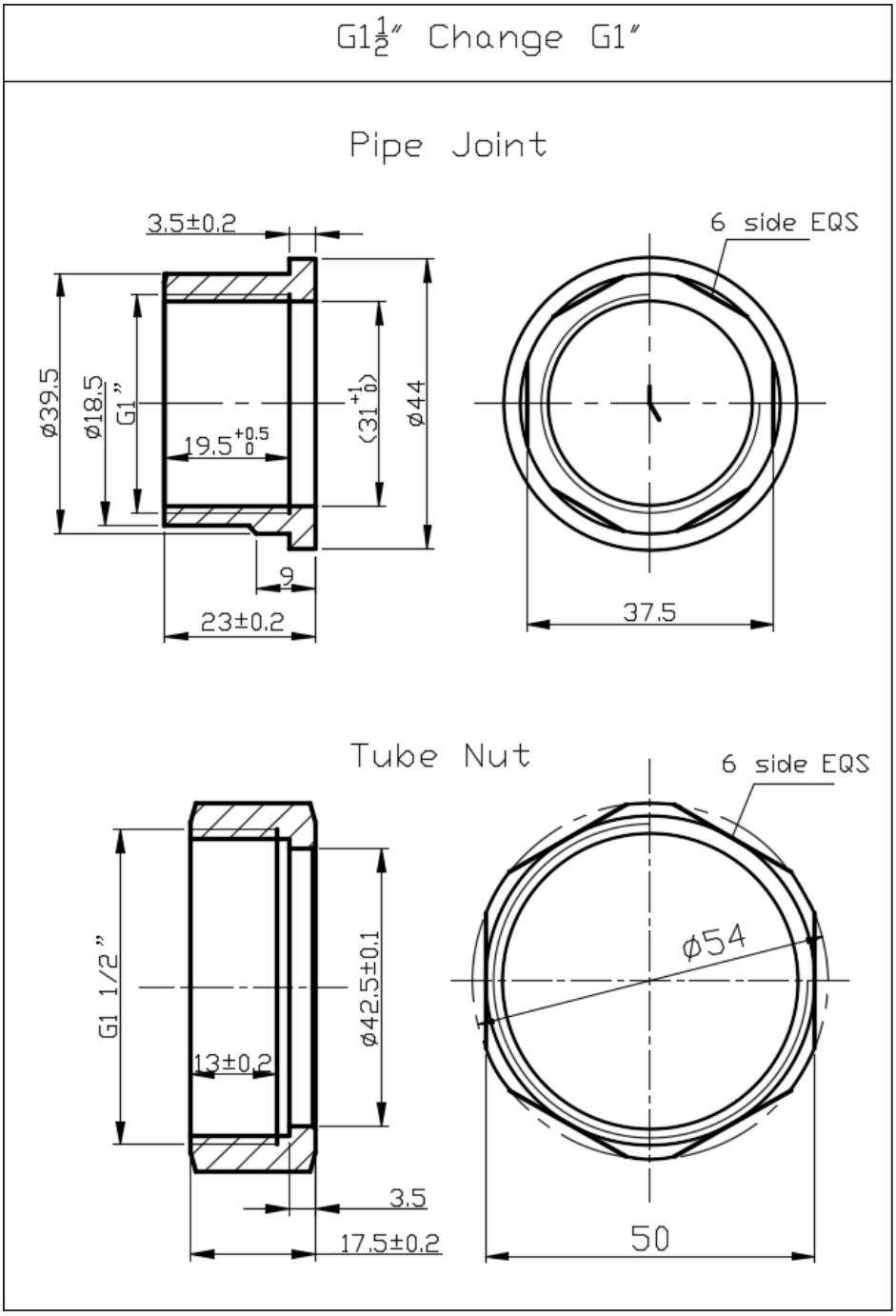

Pipe Joint: raccordo per tubo. Tube Nut: dado di raccordo.

14 | ACCESSORI ELETTRICI

Cavo di alimentazione

Connettore Molex angolare. Quote L1, L2 e L3 in millimetri.

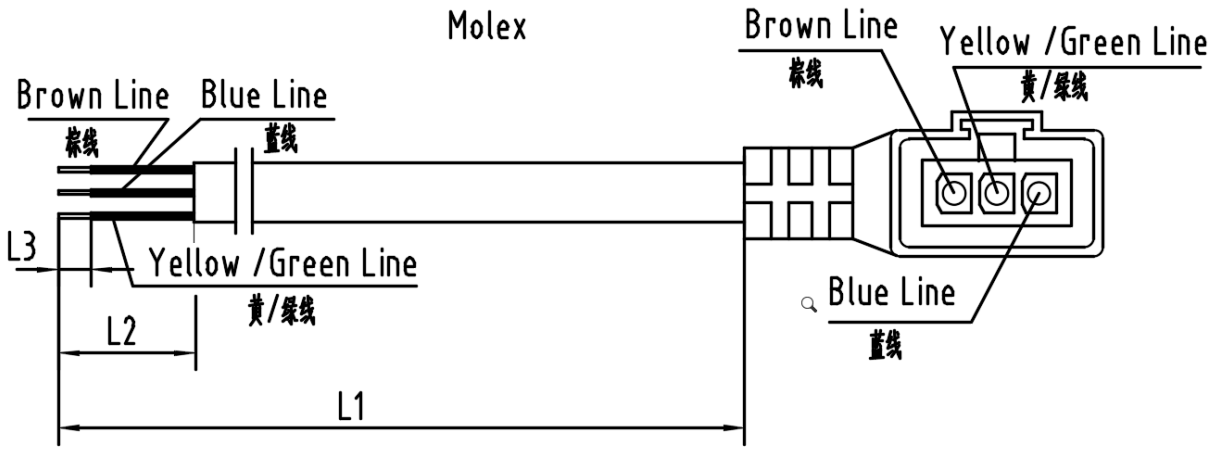

Conduttore	Funzione
Marrone	Fase L
Blu	Neutro N
Giallo-verde	Terra di protezione PE

Configurazioni del cavo

Sezione (mm²)	L1 (mm)	L2 (mm)	L3 (mm)
0,5	600	30	10
0,5	1.000	30	10
0,5	1.500	30	10
0,5	2.000	30	10
0,75	1.500	30	10

14 | ACCESSORI DI SEGNALE

Cavo PWM

Connettore Molex diritto. Quote L1, L2 e L3 in millimetri.

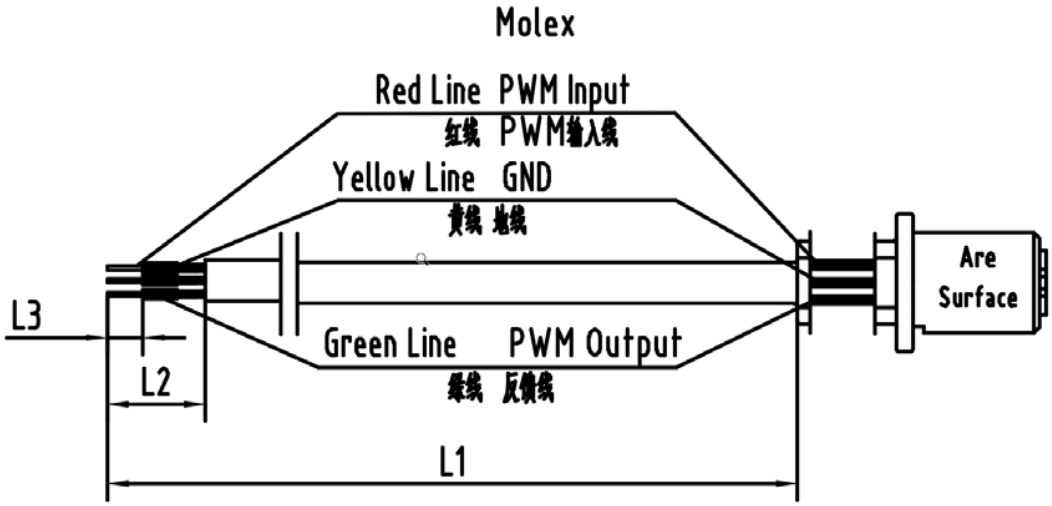

Conduttore	Funzione
Rosso	PWM IN - ingresso
Giallo	GND - riferimento
Verde	PWM OUT - feedback

Configurazioni del cavo

Sezione (mm²)	L1 (mm)	L2 (mm)	L3 (mm)
0,5	400	10	4
0,5	1.000	10	4
0,5	1.250	35	6
0,5	1.300	10	4
0,5	2.000	20	5

15 | CONSERVAZIONE E FINE VITA

Assistenza e smaltimento

Conservazione e movimentazione

Conservare il circolatore in un luogo asciutto e ventilato, protetto dagli urti. Temperatura di stoccaggio da -30 °C a +70 °C; umidità ≤ 95%. Evitare il congelamento di liquido residuo nella pompa o nelle tubazioni. Non sollevare né trascinare il prodotto dai cavi.

Smaltimento del prodotto

Non smaltire il circolatore con i rifiuti urbani indifferenziati. Utilizzare i sistemi di raccolta differenziata e contattare l’amministrazione locale per conoscere i servizi disponibili. Lo smaltimento improprio può disperdere sostanze pericolose nelle acque e nella catena alimentare.

Sostituzione e ritiro

In caso di sostituzione con un nuovo apparecchio, richiedere al rivenditore il ritiro del vecchio prodotto per il corretto smaltimento.

Richiesta di assistenza

Comunicare modello, numero riportato in targhetta, descrizione dell’anomalia e numero di lampeggi degli indicatori. Se il guasto non è eliminabile seguendo le istruzioni, mantenere la pompa disalimentata e rivolgersi al rivenditore o a One Pump.

One Pump S.r.l.

Tel. +39 051 19616352 - Fax +39 051 531129 | info@onepump.it | www.onepump.it

Sede Legale: Via Tosarelli 67, 40055 CASTENASO (BO)
Sede Operativa: Via P. Matteucci 4, 40057 GRANAROLO DELL’EMILIA (BO)
P.IVA 03999511201